El # 1 proveedor de ruedas y ruedas para carros de la compra en los EE.UU.

ELASTOMASTER

WI20CH20

Prima Pesado Material Deber Rueda Manejo

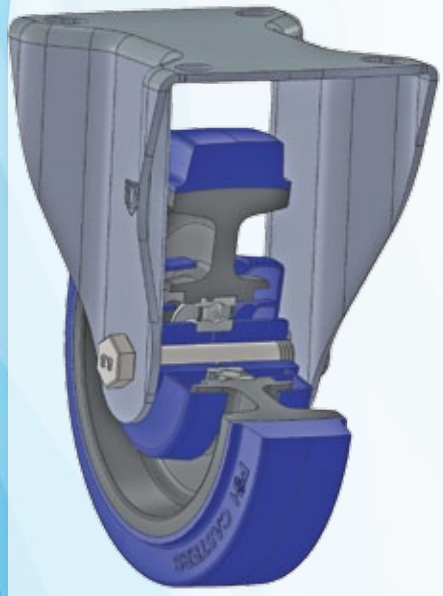

La nueva línea métrica de P&H incluye el **ELASTOMASTER**, una rueda de manejo de materiales de primera calidad que lleva a cabo excepcionalmente bien operaciones como líneas transportadoras de remolque donde las ruedas trabajan continuamente. Estas ruedas combinan las cualidades encontradas en los baleros con un nivel excepcional de resistencia a la mayoría de los productos químicos, resistencia a la tracción alta, baja resistencia a la rodadura y la banda de rodamiento que no deja marcas. Más fuerte que el polipropileno, estas ruedas tienen un excelente nivel de resistencia.

Horquillas para completar el montaje están disponibles tanto en modelos giratorios y rígidos y un modelo de freno total de bloqueo.

RUEDA

WI20CH20

Parte No.	WI20CH20	WI20DH20
Diámetro	100 mm	125 mm
Acho	25 mm	25 mm
Ancho de buje	30 mm	30 mm
Carga	.23 kgs.	.27 kgs.
Capacidad	200 kgs.	200 kgs.
Dureza	A98	A98
Agarre	M8	M8
Rodiamente	Precisión	Precisión
Hilos	Sí	Sí

APLICACIÓNES

- Líneas de remolque
- Líneas de montaje
- Automotor
- Distribución
- Ingeniería
- Hospital / médica
- Fabricación de metales
- Taller de máquinas
- Dollies
- Jaulas del rollo

X26M4CH#20X

BENEFICIOS

NSF.

Rueda

- Disponible en 100 y 125 mm de diámetro
- Azul y acabado en negro
- Fácil rodadura, pisada amortiguada
- Hilos de HDPE

Caster

- Disponible en acero chapado en zinc o 304 modelos de acero inoxidable
- Giratorio o archivos adjuntos de placas rígidas
- Disponible con freno total de la cerradura

Rodamiento

- Cojinete de precisión
- Resistente a la corrosión
- Libre de mantenimiento

X27M4CH#20X

EXTENDED 1 YEAR WARRANTY

X27M4DH#20XL

OPCIONES

Parte No.	Modelo	Plate Size	Giratoria de Desplazamiento	Capacidad de Carga	Material de
X26M4CH#20X	Giratoria	2-3/8" x 3-5/8"	37 mm	250 kgs.	Galvanizado con recurrimiento de laca
X27M4CH#20X	Rigido	2-3/8" x 3-5/8"	None	250 kgs.	Galvanizado con recurrimiento de laca
X26M4CH#20XL	Freno Total (giratoria)	2-3/8" x 3-5/8"	37 mm	250 kgs.	Galvanizado con recurrimiento de laca
X26M4DH#20X	Giratoria	2-3/8" x 3-5/8"	37 mm	250 kgs.	Galvanizado con recurrimiento de laca
X27M4DH#20X	Rigido	2-3/8" x 3-5/8"	None	250 kgs.	Galvanizado con recurrimiento de laca
X27M4DH#20XL	Freno Total (giratoria)	2-3/8" x 3-5/8"	37 mm	250 kgs.	Galvanizado con recurrimiento de laca

800 354 8622
orders@phcasters.com
www.phcasters.com

10/21/2014 Rev. 1